EL ÉXITO NO ES UNA CASUALIDAD

UNA SELECCIÓN DE NUESTRAS INNOVACIONES PARA SU BENEFICIO:

1984 Primera cadena portacables que se abre
1987 Traviesas abatibles lateralmente
1988 Sistema de tope de bayoneta
1994 Perfiles sujetacables integrable
1994 Sistemas de canaletas con perfiles de deslizamiento
1996 Sección central para sistemas de canaletas dispuestos uno al lado del otro
1997 Sistema de canaletas con varias ranuras
1998 Empalmes de traviesas para una mayor estabilidad en las cadenas anchas
2001 PowerLine 2. Generación
2002 Sistema de estanterías PowerLine para ventanas de cadena optimizada
2003 Tecnología de cadenas magnéticas para una conducción sin contacto
2005 Serie MultiLine
2007 Portaescobillas para colocar óptimamente los cables sobre las fibras neutras
2008 Serie ModulLine
2011 Puentes para integrar conducciones de medios de gran diámetro en una cadena portacables
2013 Patines deslizantes para aumentar la vida útil de la cadena
2015 PowerLine MP 52.6 para recorridos largos
2016 Serie PowerLine Light
2016 Sistemas de canaletas noiseLESS
2016 MultiLine MP 45 con opción de amortiguación adicional
2017 Placas deslizantes para Power- y HeavyLine

Polígono Industrial O Rebullón s/n. 36416 - Mos - España - rodavigo@rodavigo.com

MÁS DE 30 AÑOS DE PASIÓN POR LA INNOVACIÓN

murrplastik

www.mp.de

Patentschrift
DE 3516448 C1

1984

1987

1988

1994

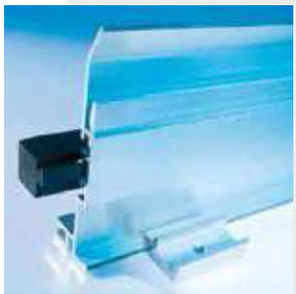

1994

2000

2003

2007

2008

2011

2013

2015

2016

2016

2016

2017

CIERRE CLIC
UN CLIC Y LISTO

SENCILLO Y RÁPIDO

Las traviesas se montan y desmontan en poco tiempo sin necesidad de aplicar mucha fuerza. Tan sólo es necesario meter un destornillador entre el eslabón lateral y la traviesa, girarlo levemente y se abrirá el cierre clic. Además, también es posible introducir cualquier cable rápida y fácilmente una vez montada la cadena portacables. El montaje es incluso más sencillo: tan sólo hay que colocar la traviesa en los eslabones laterales y bloquear el cierre clic con la mano.

Con el cierre clic, es un juego de niños. No es posible un montaje o desmontaje más rápido sin perder la estabilidad.

- Montaje rápido: ¡un clic y listo!
- Estudio realizado por la asociación alemana REFA
- no necesita herramientas
- Fácil montaje
- Posibilidad de introducir cables posteriormente y sin ninguna dificultad

Polígono Industrial O Rebullón s/n. 36416 - Mos - España - rodavigo@rodavigo.com

SISTEMA FLEXIBLE DE ESTANTERÍA

murrplastik

www.mp.de

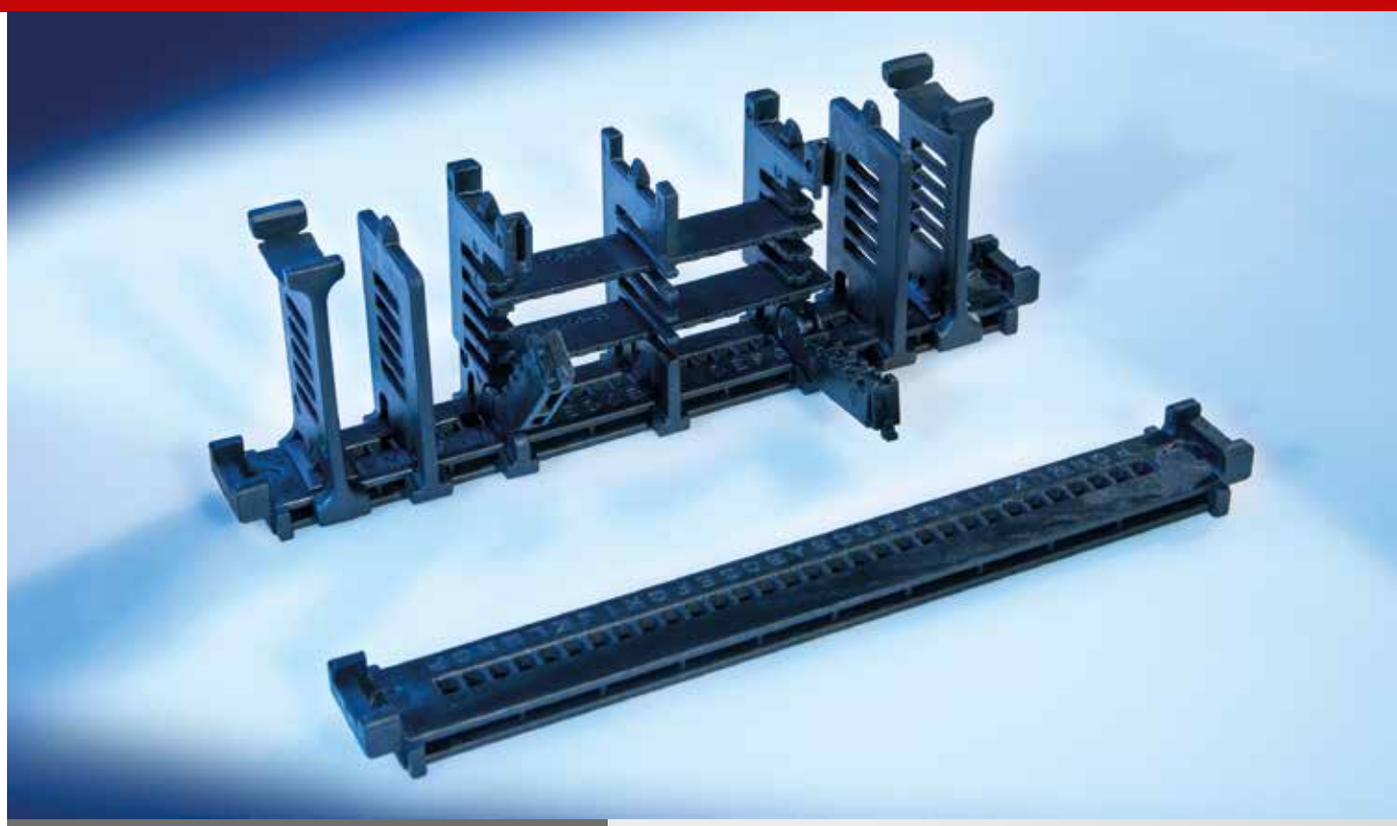

MUY VARIABLE

Los soportes de estantería divisibles facilitan la colocación de los cables en la cadena.

La gran cantidad de posibles combinaciones permite crear el sistema de estanterías ideal para cada aplicación.

Los separadores de la estantería se encajan en las traviesas de modo que ya no se pueden desplazar. Los cables permanecen en la posición original deseada en todas las variantes de montaje (ya sea tendida, inversa, etc.). Esto significa que la vida útil de la cadena es más larga y que la cadena no se desgasta lateralmente.

- Fácil montaje
- Estudio realizado por la asociación alemana REFA
- Traviesas encajables, posición fija
- Montaje rápido
- Posibilidad de llevar a cabo modificaciones estando montada

TRAVIESAS VARIABLES Y TAPAS

VARIABLE

Las traviesas/ tapas están disponibles en dos acabados: plástico o aluminio. La variante estándar de las traviesas es de plástico y está disponible en diferentes anchuras. La ejecución en aluminio se suministra en cualquier anchura.

FIJA

Tanto con la ejecución de plástico como con la de aluminio, los separadores se encajan en las traviesas/ tapas y, de este modo, se quedan fijos. Los separadores permanecen en su posición original en cualquier modo de montaje o durante todo tipo de movimiento de la cadena. Las traviesas y los separadores forman una unidad fija.

- Flexibles gracias a la precisa división de la retícula
- Fijable mediante retículo
- Longitud variable
- Muy estable

Polígono Industrial O Rebullón s/n. 36416 - Mos - España - rodavigo@rodavigo.com

UNIONES FIJAS

murrplastik

www.mp.de

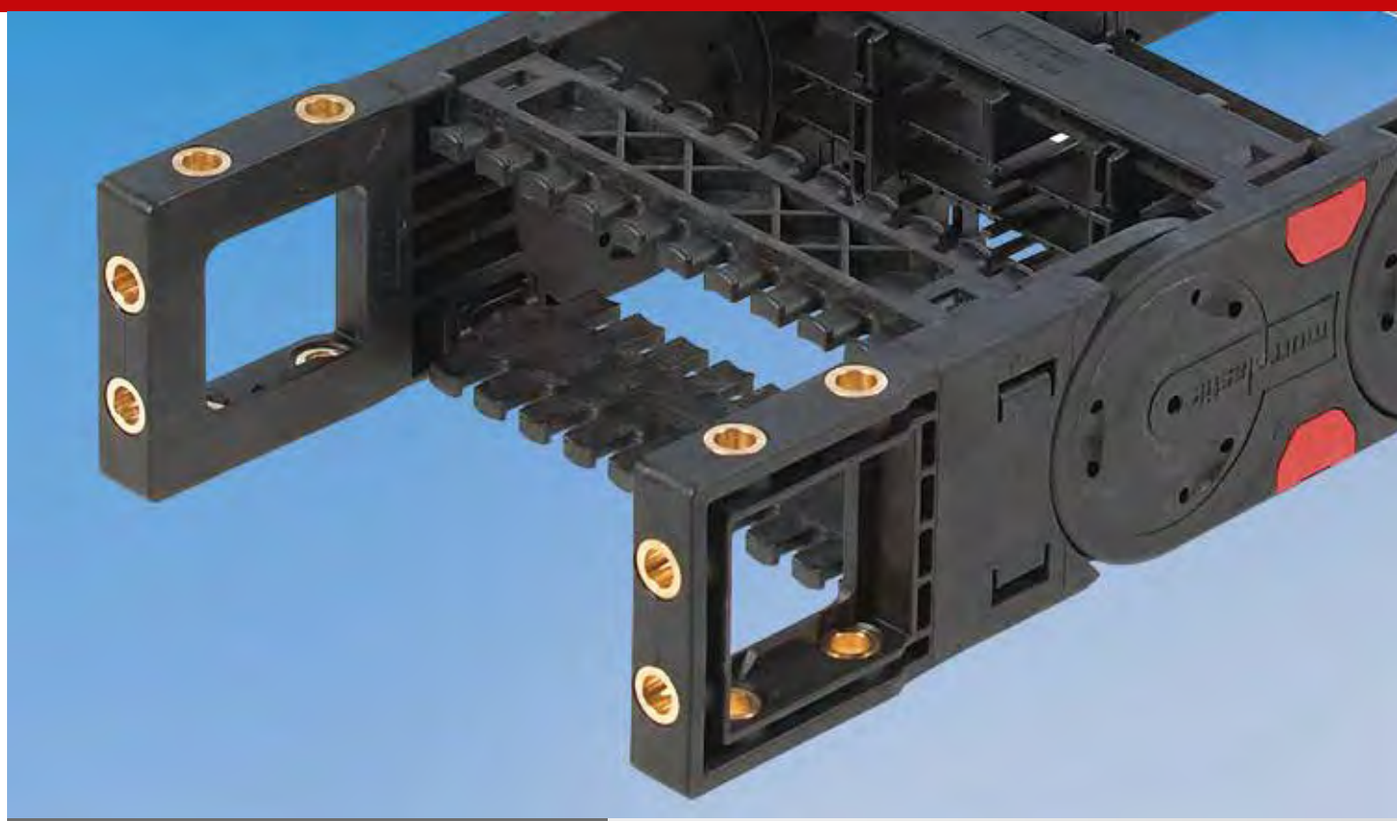

MONTAJE FÁCIL Y RÁPIDO

En el plástico del enlace de la cadena se encuentran encastrados de forma fija casquillos de metal. Hay dos tipos de casquillos: con o sin rosca los casquillos se ofrecen de serie sin rosca.

Ambos tipos de casquillos contrarrestan la plastodeformación y, por ello, constituyen un asiento de gran calidad. El casquillo roscado se atornilla directamente sin ninguna tuerca.

- Sin plastodeformación
- Rápido
- Fijación segura
- Compacto

SUJECIÓN INTEGRADA AHORRA ESPACIO Y TIEMPO

DISMINUCIÓN DEL ESFUERZO MECÁNICO DE FORMA SEGURA Y FÁCIL

No se necesita ningún tipo de construcción especial para disminuir el esfuerzo mecánico de los cables. Con el sistema de cadenas portacables de Murrplastik todo es más rápido y seguro.

En el enlace de la cadena se instalan traviesas especiales para disminuir el esfuerzo mecánico. Para ello, se utilizan bridas. El cable puede fijarse en dos lados del perfil sujetacables.

Este sistema integrado para la disminución del esfuerzo mecánico se monta rápidamente y ahorra mucho espacio.

Las abrazaderas Steel Fix se montan en el carril C integrado en el enlace de la cadena. Este soporte de cables convence por su facilidad de montaje y sujeción segura. Una abrazadera Steel Fix aguanta hasta 3 cables.

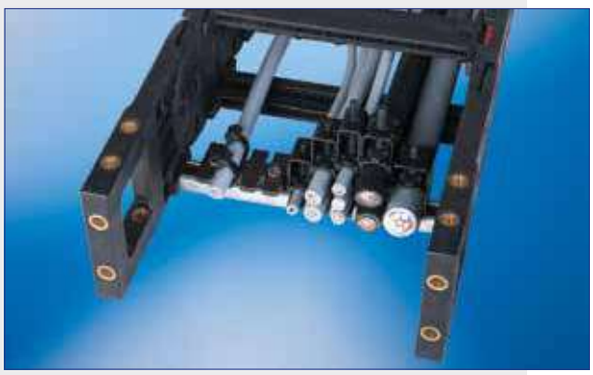

- Fácil montaje
- Estructura compacta
- Económico
- Ahorra espacio
- Disminución del esfuerzo mecánico

TRAVIESA CON ABRAZADERAS

murrplastik

www.mp.de

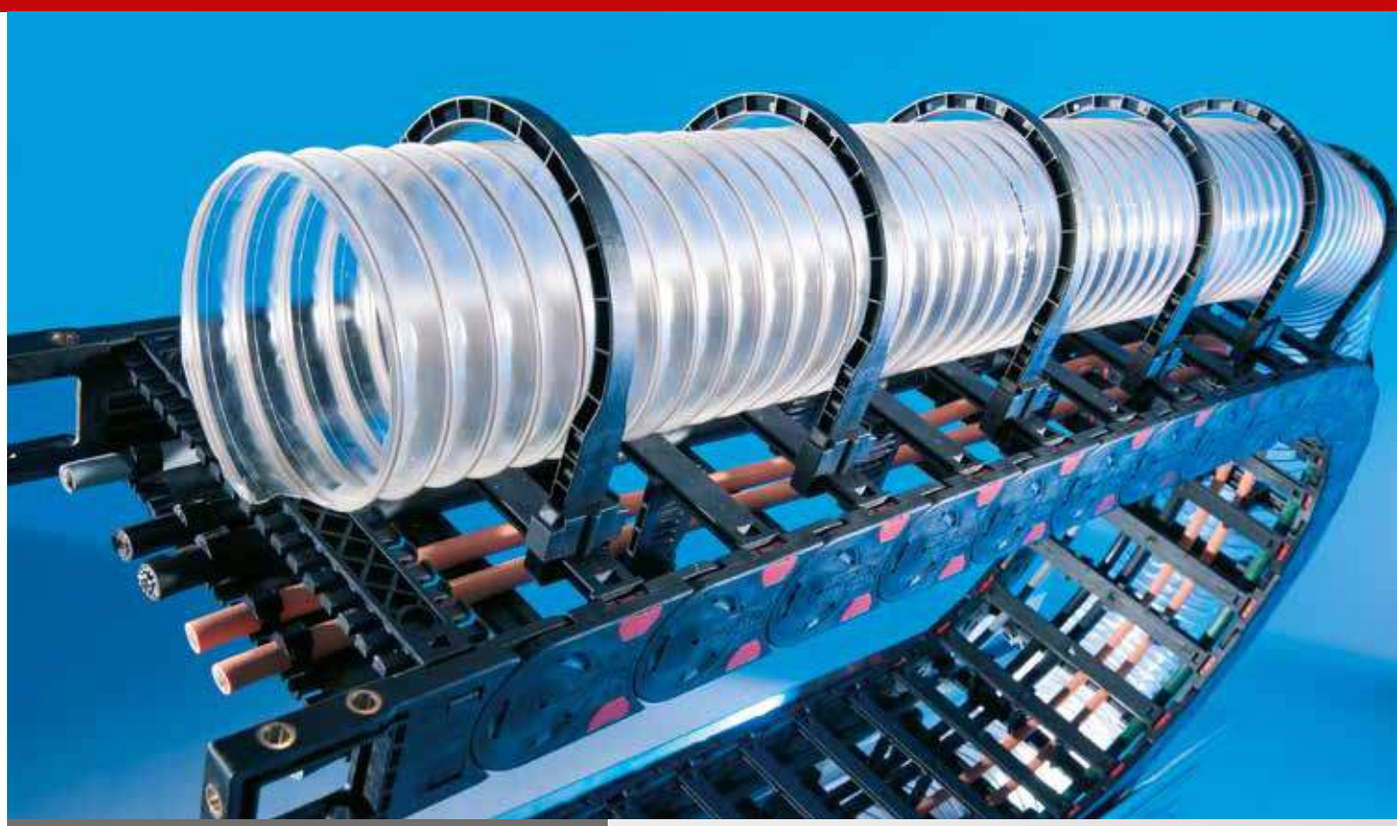

INTEGRACIÓN DE CONDUCCIONES DE MEDIOS

Las mangueras de gran diámetro se guían de forma segura con las traviesas con abrazaderas. Las abrazaderas están disponibles en diferentes tamaños.

El montaje se realiza sobre las traviesas o sobre la tapa cerrada. El montaje modular permite incorporar abrazaderas en cualquier momento.

Las abrazaderas están disponibles para las siguientes cadenas portacables:
MP 32.2 / MP 32.3 ALU
MP 41.2 / MP 41.3
MP 52.2 / MP 52.3 / MP 52.4 / MP 52.5
MP 62.2 / MP 62.3 / Mp 62.4 / MP 62.5 ALU
MP 82.2 / MP 82.3

- Sistema modular
- Disponible para traviesas y tapas
- Disponible en varios tamaños
- Se puede montar a posteriori

INCREMENTO DE LA VIDA ÚTIL DE LAS CADENAS EN APLICACIONES DESLIZANTES

PATINES DESLIZANTES – INNOVACIÓN CONTRA EL DESGASTE

Cadenas portacables en posición de deslizamiento horizontal, cuyos recorridos superan los tres metros, a menudo están sometidas a cargas mecánicas muy elevadas.

Murrplastik Systemtechnik ha desarrollado por ello una solución sencilla, pero inteligente: el patino de deslizamiento. Patines deslizantes se colocan en los eslabones laterales del arco interior de la cadena portacables sin necesidad de herramientas. Solo para retirar un patino de deslizamiento se necesita un destornillador. Como resultado, cuando se alcanza el límite de desgaste, solo se deben sustituir los patines deslizantes, comparativamente más baratos, y no toda la cadena portacables.

La práctica demuestra que gracia los patines deslizantes es posible multiplicar por cinco la vida útil de una cadena portacables. Una inversión que se amortiza en muy poco tiempo.

CON CARRIL DE DESLIZAMIENTO

SIN CARRIL DE DESLIZAMIENTO

Los patines deslizantes están disponibles para las siguientes cadenas portacables:

MP 32.2 / MP 32.3 ALU
MP 41.2 / MP 41.3
MP 52.2 / MP 52.3 / MP 52.4 / MP 52.5
MP 62.2 / MP 62.3 / Mp 62.4 / MP 62.5 ALU
MP 82.2 / MP 82.3

- Reduce el desgaste
- Prolongación de la vida útil hasta un factor de cinco
- Fácil montaje/desmontaje
- Intercambiable

PLACAS DESLIZANTES

PARA POSICIÓN DE MONTAJE HORIZONTAL TENDIDA SOBRE EL COSTADO

murrplastik

www.mp.de

PLACAS DESLIZANTES – DESGASTE CONTROLADO

Las placas deslizantes se utilizan para cadenas portacables en posición de montaje horizontal tendida sobre el costado. Se colocan en lugar de los bloqueos de eslabón lateral de color rojo (GLP 8 y GLP 10, sin necesidad de herramientas) o se atornillan sobre los eslabones laterales (GLP 4 y GLP 5).

De este modo, la cadena no se desliza sobre los eslabones laterales, sino únicamente sobre los placas deslizantes. En función de la aplicación, la vida útil de la cadena portacables se puede prolongar el doble mediante el uso de placas deslizantes.

El límite de desgaste para todas las placas deslizantes es 2,5 mm. En cuanto se alcanza este límite, aún quedan 4,5 mm de material sobre la superficie deslizante de la placa deslizante. Al alcanzar este límite, recomendamos sustituir la cadena portacables.

PLACA DESLIZANTE GLP 5

PLACA DESLIZANTE GLP 8

Los placas de deslizamiento están disponibles para las siguientes cadenas portacables:

MP 41.2 / MP 41.3
MP 52.2 / MP 52.3 / MP 52.4 / MP 52.5
Mp 62.4 / MP 62.5 ALU
MP 82.2 / MP 82.3 / MP 102.2

- **Duplicación de la vida útil**
- **Funcionamiento más silencioso gracias a una considerable reducción del efecto poligonal**
- **La cadena portacables también se debe abrir en posición recostada lateral**
- **GLP 8 y GLP 10 no requieren herramientas**
- **Las cadenas portacables se suministran montadas íntegramente con las placas deslizantes**

SISTEMA DE AMORTIGUACIÓN DE RUIDOS

SISTEMA DE AMORTIGUACIÓN DE RUIDOS

Gracias al innovador desarrollo de elementos de amortiguación, se pueden reducir las emisiones de ruido en hasta 10 dB(A) respecto de las cadenas portacables convencionales sin atenuadores.

Los elementos de amortiguación integrados actúan en los topes interiores y garantizan que los eslabones de la cadena se desenrollen de forma considerablemente más silenciosa.

Puesto que una disminución del ruido en 10 db(A) en general ya se percibe como una reducción a la mitad de los ruidos, de este modo se logra una atmósfera notablemente más silenciosa, que permite trabajar de forma concentrada.

Los elementos de amortiguación están disponibles en las series de cadenas portacables MP 45.1/MP 45.2, MP 52.2-D/ MP 52.3-D, MP 52.4/ MP 52.5, MP 62.4/ MP62.5 ALU.

- Reducción de las emisiones de ruido en hasta 10 dB(A)
- Los eslabones de la cadena se desenrollan de forma considerablemente más silenciosa
- Sistema montado completo

Polígono Industrial O Rebullón s/n. 36416 - Mos - España - rodavigo@rodavigo.com

CANALETAS VAW CON ATENUACIÓN DEL RUIDO

www.mp.de

REDUCCIÓN DE LA EMISIÓN DE RUIDOS

En el uso de cadenas portacables se genera un ruido considerable, que se produce especialmente con velocidades elevadas. El motivo de ello es que los eslabones de la cadena portacables no se desenrollan de forma redonda en la superficie de apoyo: el denominado efecto poligonal.

Como solución para reducir las emisiones de ruido, Murrplastik ofrece sistemas de canaletas variables con elementos de amortiguación integrados. Esto permite reducir los ruidos perturbadores en hasta 20 dB(A).

Variantes disponibles:
VAW 146, noiseLESS NL30, noiseLESS NL35

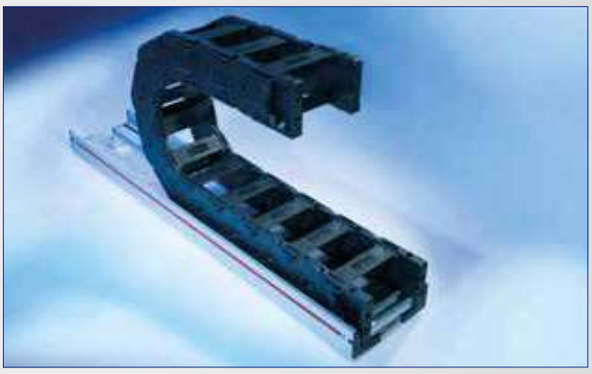

- Reducción de las emisiones de ruido en hasta 20 dB(A)
- Montaje fácil y rápido
- Resistente al agua de mar y a la corrosión
- Variable en las anchuras de cadena

CANALETAS VAW

CANALETAS VAW – PARA UN MONTAJE LO MÁS RÁPIDO POSIBLE

El sistema de canaletas variables VAW está adaptado a las cadenas portacables Murrplastik. Puesto que los diferentes campos de aplicación requieren materiales distintos, las VAW están hechas de acero niquelado, acero inoxidable o aluminio. También se pueden obtener bajo pedido modelos V4A para usos en agua salada.

En nuestros sistemas de canaletas variables, no se necesita atornillar ni soldar los diferentes perfiles. Gracias a unas bridas de plástico especiales o soportes de canaletas, se consigue un paso parejo entre las piezas de las canaletas. La sujeción al suelo se realiza con la ayuda de piezas de unión y carriles C.

El perfil del carril de deslizamiento no solo garantiza un deslizamiento sin obstáculos de la cadena portacables por todo su recorrido, sino que también reduce el nivel de ruido.

- Montaje fácil y rápido
- Elevada calidad
- Gran ahorro de gastos
- Sistema a medida
- Larga vida útil

Polígono Industrial O Rebullón s/n. 36416 - Mos - España - rodavigo@rodavigo.com

CONFECCIÓN CONNECT 4 MOTION

murrplastik

www.mp.de

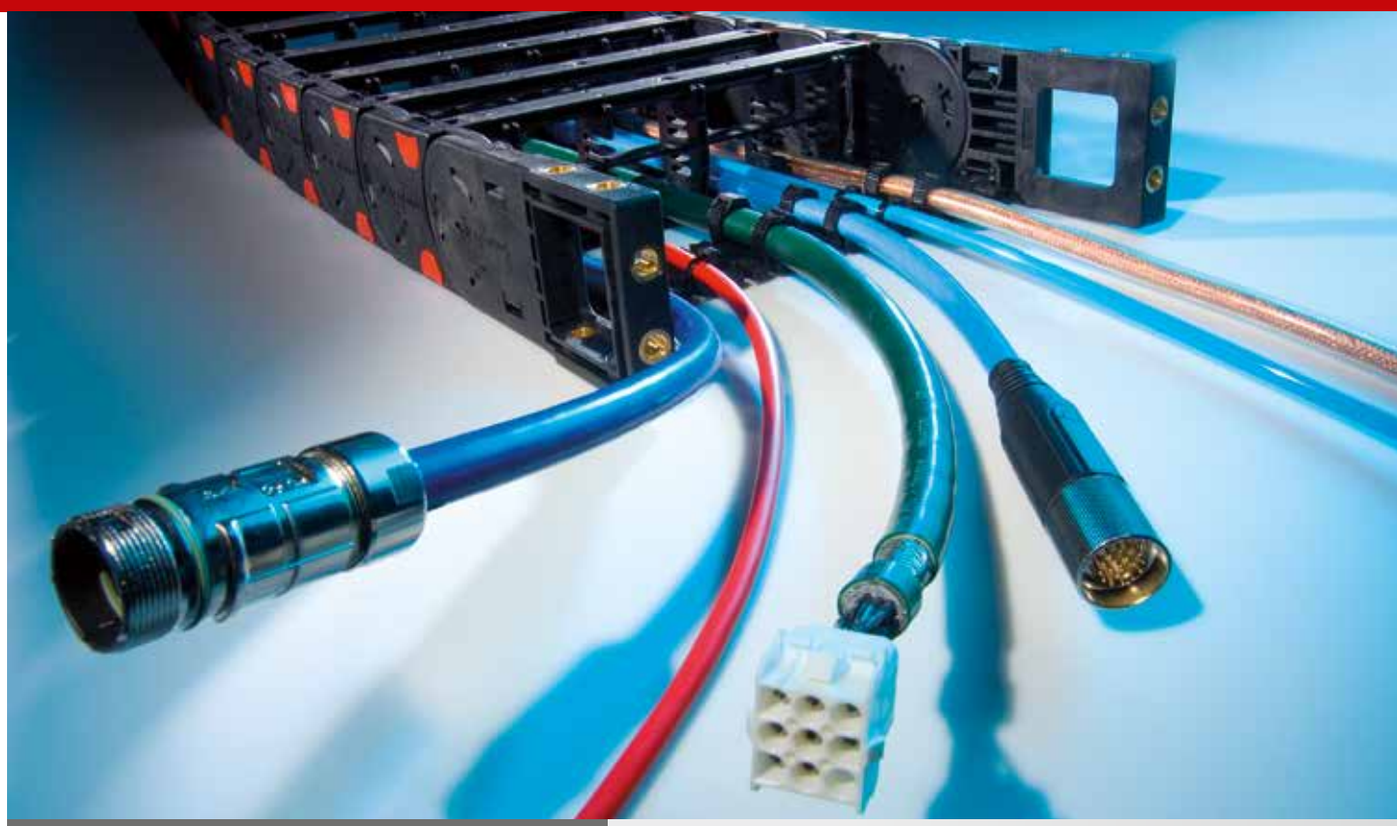

TODO DE UNA MANO.

Usted puede reducir su trabajo y beneficar de nuestra larga experiencia en el diseño de cadenas.

Si lo desea, le montamos las cadenas portacables completamente con los cables incluidos. También nos encargamos del diseño, montaje y pedido de componentes individuales. Usted recibe un grupo completamente listo que sólo tendrá que montar.

A través de nuestra larga experiencia con cadenas portacables y líneas, los dos componentes se vuelven en un mismo sistema. Eso garantiza una larga vida útil.

- Sistema garantizado
- De fácil manejo
- Gasto pedido reducido
- Menores costes de almacenamiento

CADENAS PORTACABLES ATEX

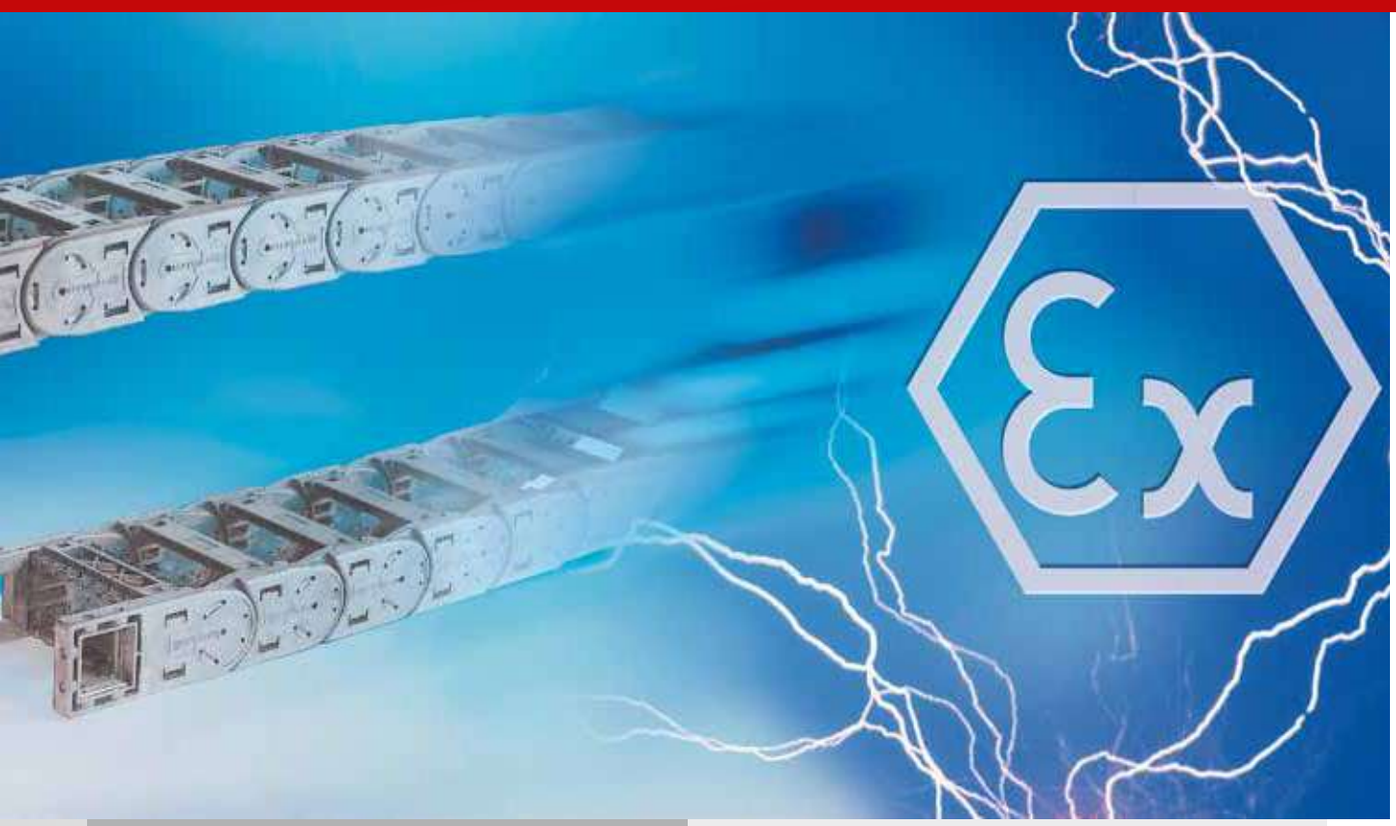

SEGURIDAD SEGÚN ATEX EX II 2GD

Desde julio de 2003 solo se permite el uso en atmásferas potencialmente explosivas de aparatos, componentes y sistemas de protección que cumplan la directiva de productos ATEX 94/9/CE.

Existe la posibilidad de explosiones en cualquier lugar donde se produzcan, almacenen o transporten gases, vapores, líquidos o polvos inflamables, y, en determinadas circunstancias, dichos materiales pueden formar una mezcla explosiva al entrar en contacto con el aire. En tales atmósferas potencialmente explosivas normalmente basta con una pequeña chispa para que se produzca una explosión.

Nuestras cadenas portacables certificadas de material ESD conductivo le conducirán siempre por un lugar seguro.

- Certificación ATEX total CE EX II 2GD
- Sin problemas de sustitución, la certificación se mantiene
- Para las zonas potencialmente explosivas 1, 2, 21, 22

Polígono Industrial O Rebullón s/n. 36416 - Mos - España - rodavigo@rodavigo.com

DESCARGA ELECTROSTÁTICA

murrplastik

www.mp.de

DESCARGA ELECTROSTÁTICA

En muchos ámbitos de la producción industrial, aumentan los requisitos para evitar las descargas electroestáticas a fin de proteger los componentes electrónicos sensibles.

En caso de movimientos, entre las piezas de las máquinas se produce fricción, lo que puede provocar que se forme electricidad estática. Las descargas electroestáticas, que se producen tras el contacto con un cuerpo con conexión a tierra, pueden ser dañinas para componentes electrónicos sensibles: pueden resultar dañados o su funcionamiento se puede ver afectado.

Con las cadenas portacables de material ESD de Murrplastik, se pueden controlar y derivar las descargas de forma permanente.

- Derivación controlada y permanente de descargas electroestáticas
- Excelente protección de los componentes electrónicos
- Cadenas portacables de material ESD

Polígono Industrial O Rebullón s/n. 36416 - Mos - España - rodavigo@rodavigo.com

CADENAS PORTACABLES PARA SALAS LIMPIAS

USO EN EL SECTOR SENSIBLE DE LAS SALAS LIMPIAS

Las cadenas portacables para salas limpias de Murrplastik Systemtechnik están fabricadas con un material especial. Estas cadenas portacables presentan unas propiedades de primera calidad para salas limpias, satisfaciendo las exigencias técnicas más elevadas.

Incluso funcionando de forma continua, nuestras cadenas portacables para salas limpias emiten un número mínimo de partículas.

La certificación para salas limpias ha sido realizada y confirmada por el renombrado Fraunhofer Institut für Produktionstechnik und Automatisierung (IPA).

A pesar de las excelentes características de desgaste, Murrplastik no ha descuidado la funcionalidad, la fiabilidad y la facilidad de montaje.

- Clasificación para salas limpias del Fraunhofer-Institut (IPA)
- Cumple la directiva europea ATEX
- Funcionalidad total
- Máxima fiabilidad

DIFERENCIACIÓN ÓPTICA

murrplastik

www.mp.de

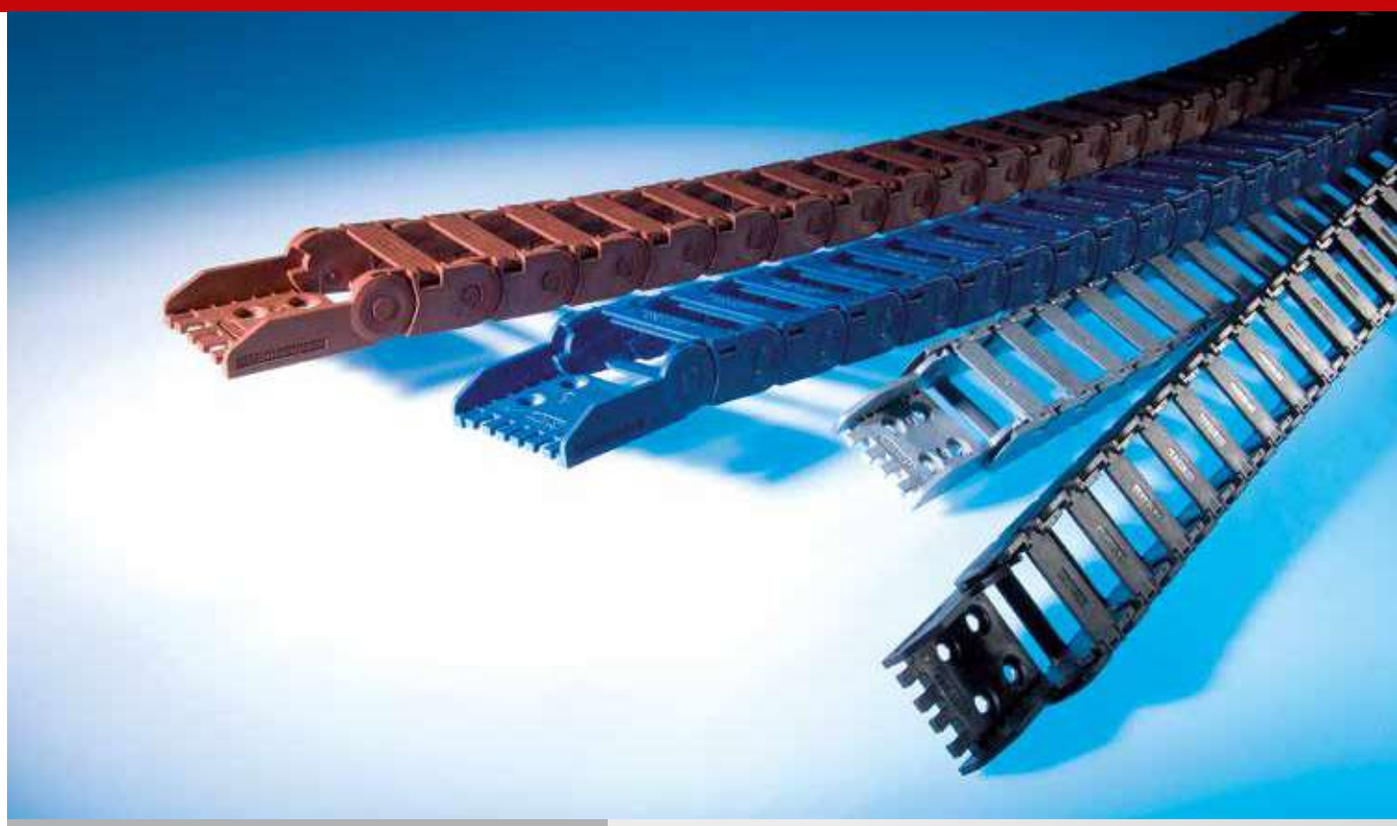

LOS CAMPOS DE APLICACIÓN EXTREMOS REQUIEREN DIFERENTES MATERIALES

El código de colores Murrplastik permite reconocer y asignar de una forma absolutamente segura y sencilla los diferentes materiales y con ello los campos de aplicación.

Asignación clara y manejo sencillo, como en todos los productos de Murrplastik.

- Código cromático de Murrplastik
- Cadena portacables negra: Poliamida (PA), estándar
- Cadena portacables gris claro: Poliamida (PA), ejecución ESD
- Cadena portacables rojo óxido: Poliamida (PA), UL 94/V0
- Cadena portacables azul: Polipropileno (PP)

CORPORATE IDENTITY –
IDENTIFICACIÓN INDIVIDUAL PARA CADENAS PORTACABLES

IDENTIFICACIÓN INDIVIDUAL PARA CADENAS PORTACABLES

¿Desea identificar sus productos de forma individual y diferenciarse así de otras empresas? ¿Quiere que su identidad corporativa llave de inmediato la atención?

Gracias a la posibilidad de ejecutar los enganches en colores específicos para clientes y la opción de colocar el logotipo de su empresa, puede definir señales y acentos visuales para dotar a su producto de una identidad única.

Utilice nuestra paleta de colores estándares o pregunte por soluciones individuales.

- Identificación individual de productos
- Enganches en colores específicos para clientes
- Colocación del logotipo de la empresa bajo demanda

CRITERIOS DE SELECCIÓN PARA CADENAS PORTACABLES

murrplastik

www.mp.de

EL DISEÑO DE UNA CADENA PORTACABLES SE REALIZA TENIENDO EN CUENTA LOS CRITERIOS SIGUIENTES:

- Determinar el número y diámetro exterior de los cables o mangueras a colocar.
- El diagrama "Longitud sin soportes" sirve para calcular la cadena adecuada a partir de la carga y del recorrido en aplicaciones sin soportes
- Determinar el ancho de la cadena portacables, diseñar el sistema de estanterías (separadores, baldas, etc.)
- Calcular el grado máximo de curvatura de los cables y mangueras siguiendo las indicaciones del fabricante y seleccionar el correspondiente grado de curvatura de la cadena
- Calcular la longitud de la cadena en función del recorrido y del ángulo de curvatura seleccionado. (Ver la fórmula de cada uno de los tipos de cadena portacables)
- Comprobar si se necesita una canaleta. Las aplicaciones deslizantes precisan siempre una canaleta

LONGITUDES SIN SOPORTES Y RECORRIDOS

Si el recorrido del vano es demasiado largo, la parte superior de la cadena se coloca sobre la inferior (la superior se desliza sobre la inferior). En este caso, se habla de un modelo deslizante.
En los modelos deslizantes recomendamos colocar el enlace de la cadena abajo, siempre y cuando, dependiendo del tipo de cadena y radio de curvatura de la cadena portacables.
Consúltenos: Le ayudaremos a proyectar su cadena portacables. Encontrará más información en el "Manual para la construcción y montaje de cadenas portacables", Nº de artículo 8905804550 y en nuestro configurador en línea en https://mympchain.com/

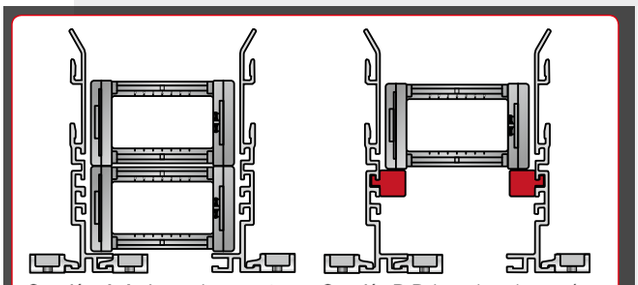

Sección A-A: La cadena portacables se desliza sobre sí misma.

Sección B-B: La cadena de energía se desliza sobre el perfil de deslizamiento.

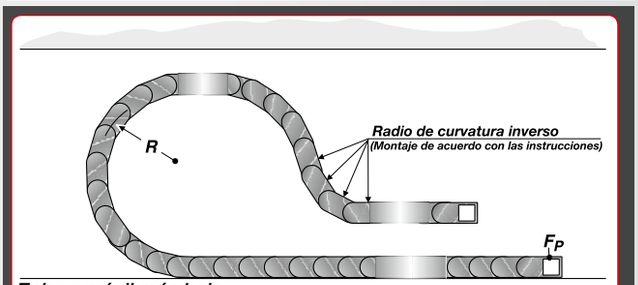

Enlace móvil más bajo
Montaje de eslabones con radio de curvatura inverso

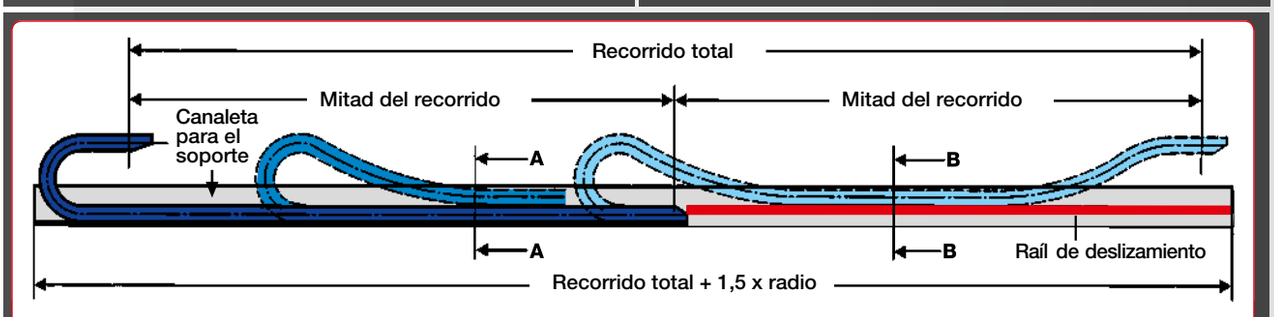

Corte longitudinal de VAW: *El deslizamiento de la cadena en todo su recorrido.*